SECCIÓN C-C
Esc.: (1 : 1)

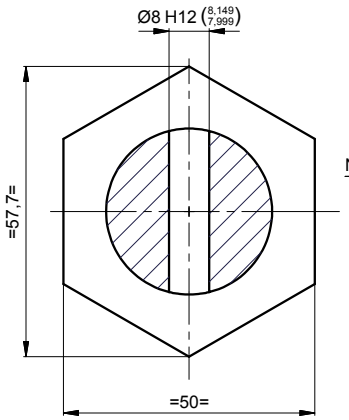

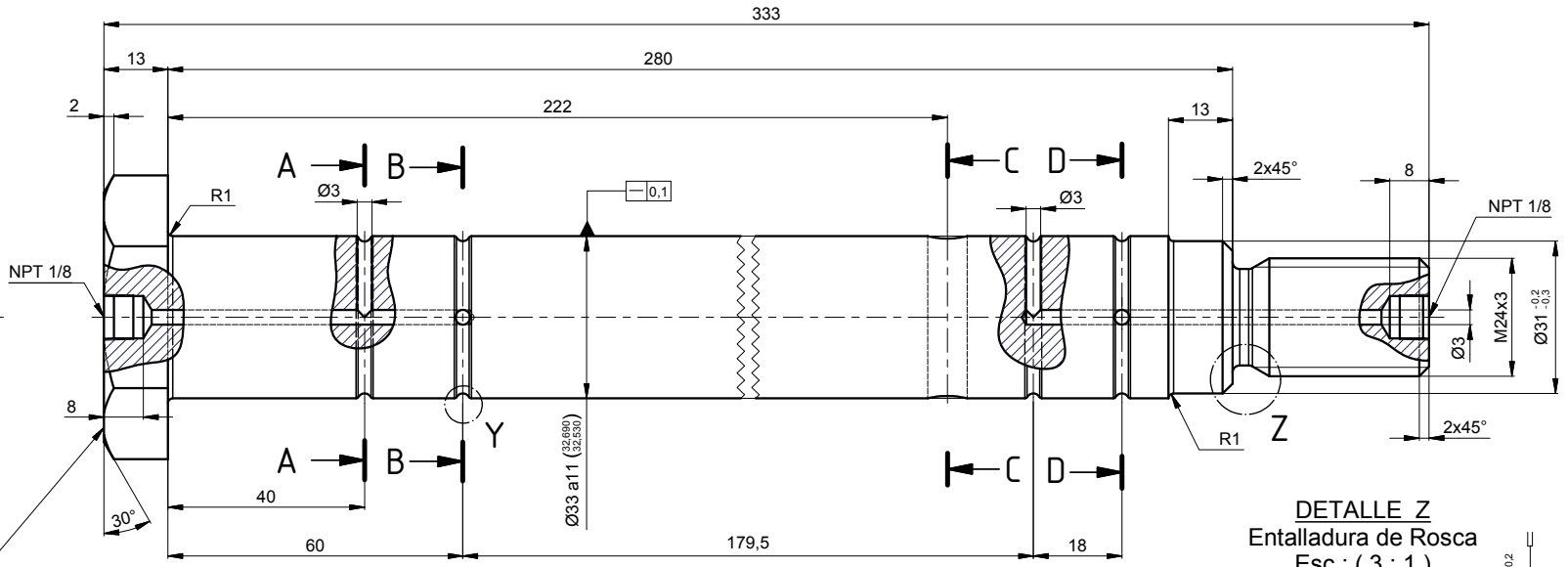

DETALLE Z
Entalladura de Rosca
Esc.: (3 : 1)

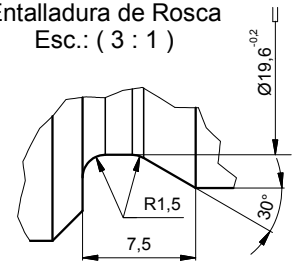

SECCIÓN A-A
Esc.: (1 : 1)

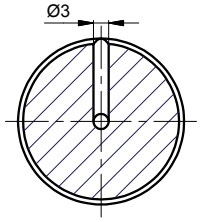

SECCIÓN B-B
Esc.: (1 : 1)

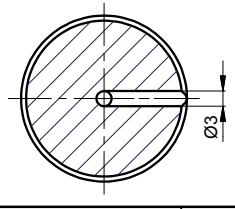

SECCIÓN D-D
Esc.: (1 : 1)

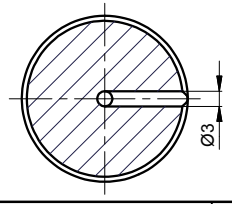

DETALLE Y
Ranura de lubricación
Esc.: (5 : 1)

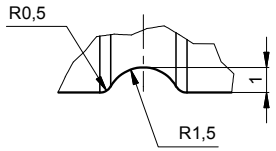

ISOMÉTRICO
Esc.: (1 : 2)

3,2 (1,6)

Asmecon s.a.s.
Aseguramiento Metrologico Y Control

EQUIVALENCIA DE MAQUINADOS		Material:	AISI 4140 Bonificado (Dureza: 30 - 32 HRC)	VARIACIONES MÁXIMAS PERMISIBLES DIMENSIONES EN mm. ISO 2768 - m							
ANSI	DIN - ISO 1302	Tratamiento:	- Teniferado - Temple por inducción, (Opcional)	DE 0 A 6	DE 6 A 30	DE 30 A 120	DE 120 A 400	DE 400 A 1000	DE 1000 A 4000	DE 2000 A 4000	DE 4000 A 8000
				±0,1	±0,2	±0,3	±0,5	±0,8	±1,2	±2,0	±3,0
4	0,1	Dureza:	- (60-62) HRC por Teniferado, - (48-50) HRC T. Ind. Prof. 1,0 mm	Elaboró	Jimmy V. 2010-02-05	Dimensiones en: Milímetros (mm)					
8 16 32	0,2 0,4 0,8	Protección:	PAVONADO QUÍMICO	Revisó	ASMECON 2011-11-22	Escala 1:1	Proyección				
63 125	1,6 3,2	Ensayos:	METROLOGÍA, DUREZA	Aprobó	Metro de Medellín 2011-11-22						
250 500	6,3 12,5	Rev.	Coord.	Modificaciones	Vo.Bo.	Fecha	Sistema	FRENADO VHPAS			
							Subsistema	FRENO NEUMÁTICO			
							Equipo	EQUIPO EN BOGIE (EJE TIMONERÍA DE FRENO)			
							Descripción	TORNILLO HEXAGONAL. M24x333L. con Grasera			
DIN - ISO 1302 EN MICROMETROS ANSI EN MICROPULGADAS		ÁREA DE INGENIERÍA					A3	001432	1 Hoja:	1 De:	
							Rev.	Reemplaza a	No. Documento Ppal.		

METRO DE MEDELLIN CALIDAD DE VIDA

ESTE PLANO Y TODA LA INFORMACIÓN EN ÉL CONTENIDA SON PROPIEDAD DEL METRO DE MEDELLÍN, EL USO INDEBIDO O LA REPRODUCCIÓN TOTAL O PARCIAL DE ESTE SIN LA PREVIA AUTORIZACIÓN DEL METRO DE MEDELLÍN PODRÁ SER DEMANDADO POR LA VIOLACIÓN A LOS DERECHOS DE AUTOR.

Formato A3 (420x297) según DIN (476 / 823) ISO 5457